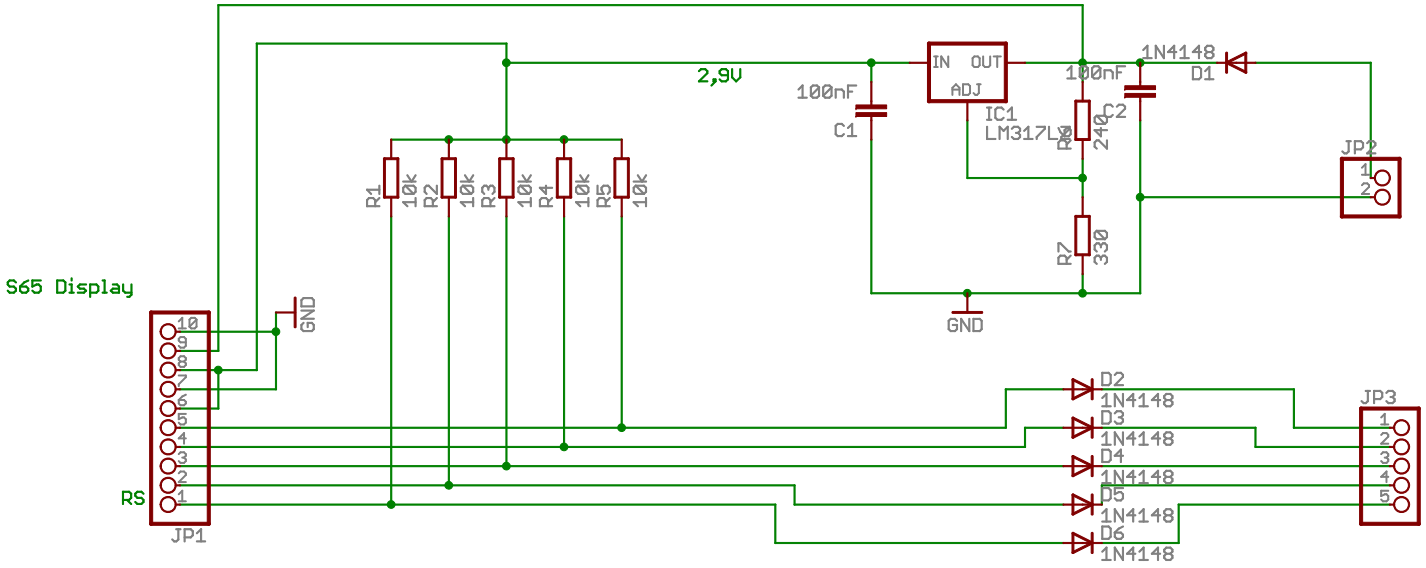

Schaltung wurde nicht von mir erprobt!!
soll allerdings klappen
www.comwebnet.de

www.comwebnet.de

TITLE: RD-Levelshifter

Document Number:

REV:

Date: 25.09.2006 19:11:02

Sheet: 1/1