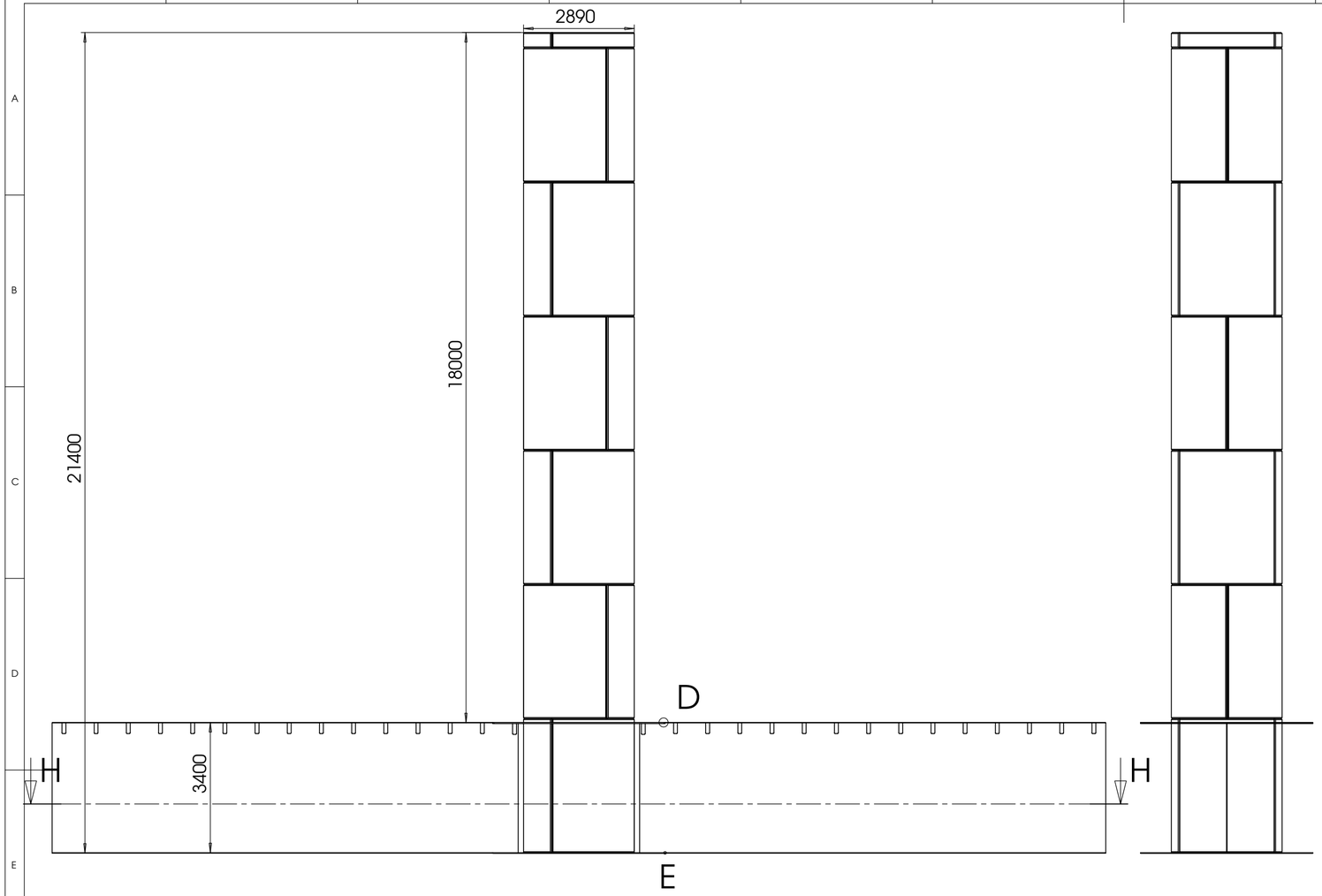

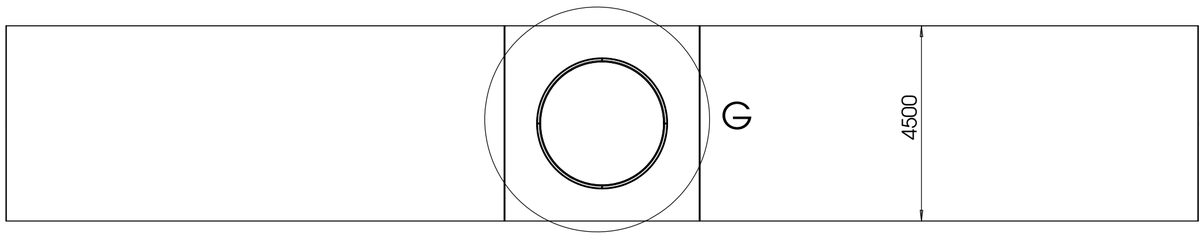

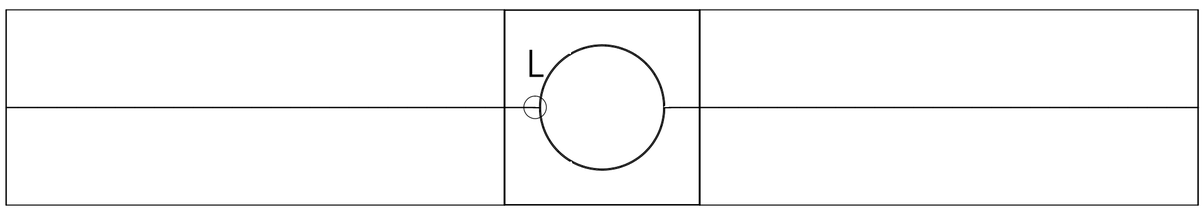

H-H

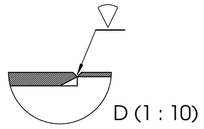

D (1 : 10)

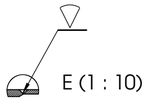

E (1 : 10)

Mittelteil Hauptdeck mit Ausschnitt

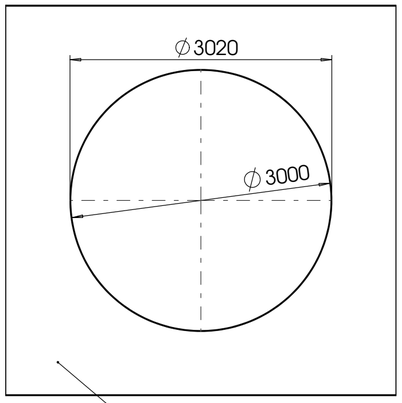

t = 31 mm

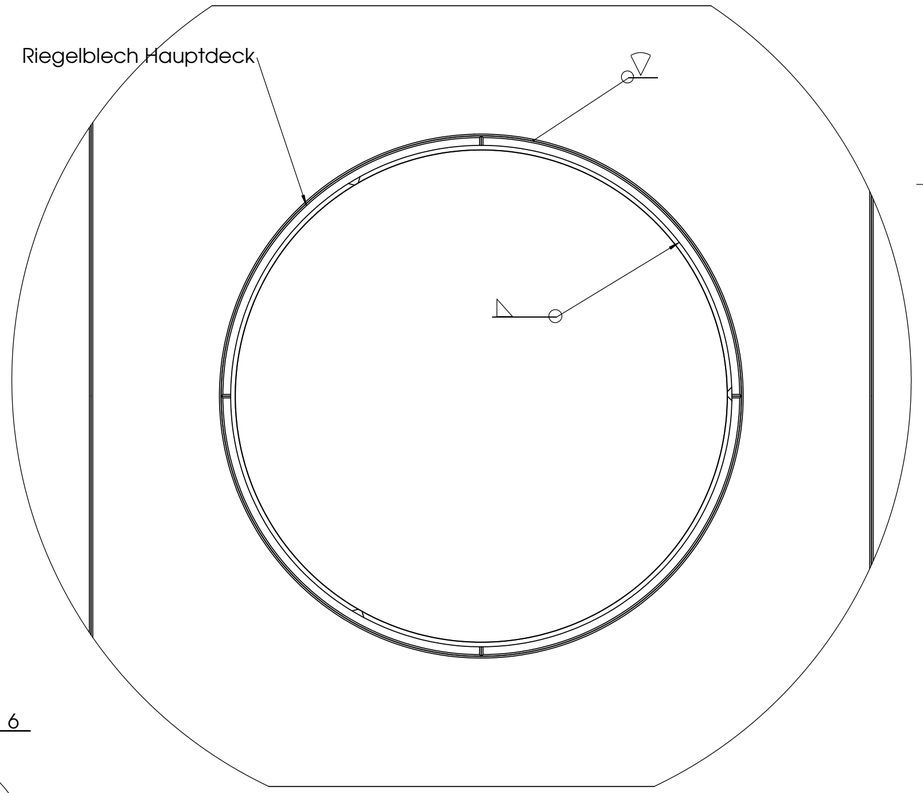

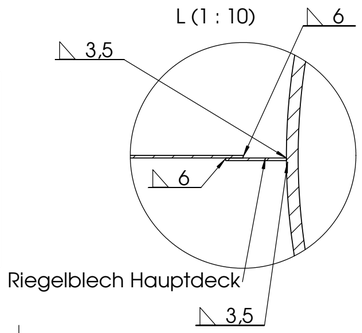

G (1 : 25)

Allgemeintoleranz ISO 2760 - mK		Oberflächen DIN - ISO 1302	Maßstab 1:100 (Gewicht)
	Datum	Name	Einbauzeichnung Säule
Bearb.		P. Wrede	
Gepr.			
Norm			
			P. Wrede, Mat.-Nr. xxxxxx — A2
Ursprung			